CUBA N° 2F17

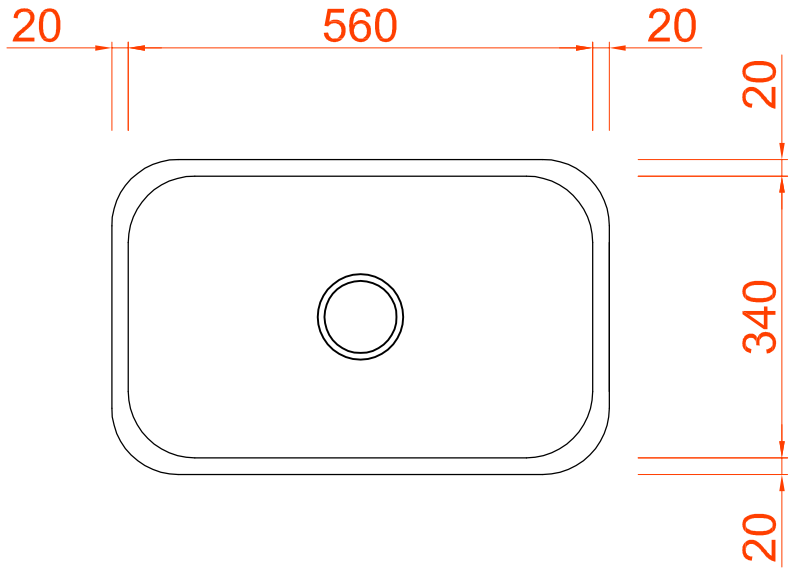

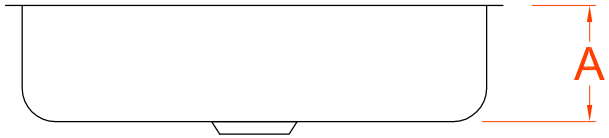

Ref.	Material	Esp.	Prof. "A"	Acabamento	Furação Válvula	Anti-ruído
N° 2 F17	AISI304	0,8mm	170mm	Brilhante/Escovado	Ø4 ½"	Sim

Acessórios Opcionais: